RUBIN INDUSTRY SLIGHT LED

LED

IP 65

IK 08

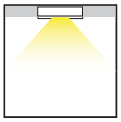

Dimensions/Abmessungen

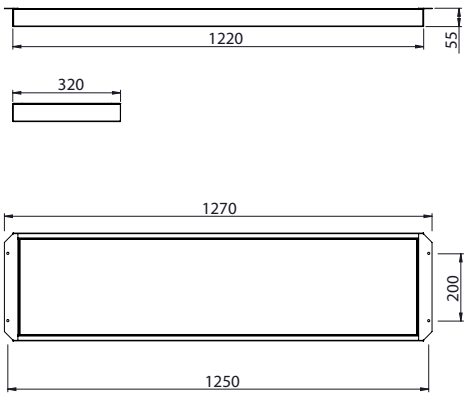

TYPE	P[W]		Φ [lm]	
RUBIN INDUSTRY SLIGHT LED	126 W	LED	16000	
RUBIN INDUSTRY SLIGHT LED	188 W	LED	24000	
RUBIN INDUSTRY SLIGHT LED	251 W	LED	32000	

Available colour of the light / Erhältliche Lichtfarbe: 830/840

SDCM=3

Lifetime of LED sources / Lebensdauer LED: 60000 h (L80/B10)

Operating temperature range / Temperaturbereich der Leuchte im Betrieb:
- 25° C ÷ 45° C for/für 16000 & 24000 lm
- 25° C ÷ 40° C for/für 32000 lm

The power shown refers to the whole system (tolerance +/- 10%).
Die Leistung bezieht sich auf das gesamte System (Toleranz +/-10%).

The given luminous flux refers to LED light sources (tolerance +/- 10% depends on the value of the colour temperature).
Der angegebene Lichtstrom betrifft die LED-Module (Toleranz +/- 10% abhängig von der Farbtemperatur).

Luminaire options/Leuchtenoptionen

Diffuser/Diffusoren:

SH	tempered Glass ESG
PC-T	PC transparent diffuser PC transparent

Control gear/Vorschaltgeräte:

E	driver Treiber
EDD	DIM DALI driver Treiber DIM DALI

Type of lenses / Arten von Linsen:

OPTICS-1L OPTICS-2L OPTICS-3L OPTICS-4L	lenses Linsen

OPTICS-1L

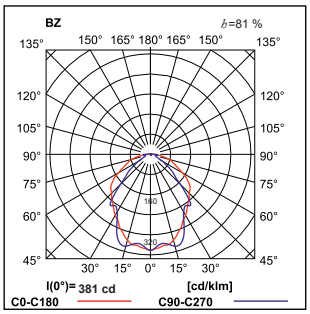

OPTICS-2L

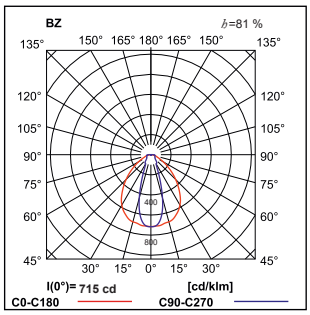

OPTICS-3L

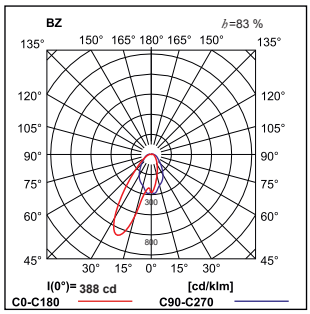

OPTICS-4L

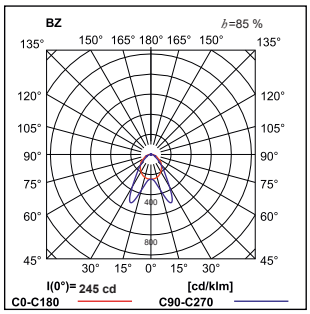

WARNING!
Technical data may be changed. Photos of the luminaries may differ from reality. Last updated 11.02.2019.
Other options of the luminaire available on request.

ACHTUNG!
Technische Daten können verändert werden. Abbildungen der Leuchten können von der Wirklichkeit abweichen. Die letzte Aktualisierung fand am 11.02.2019 statt. Andere Optionen der Leuchte sind nach Anfrage erhältlich.